SELLE PEHD ELECTROSOUDABLE de BRANCHEMENT sur COLLECTEUR / ELECTROFUSION BRANCH SADDLE for MAIN PIPE

Descriptif / *Key products:*

La selle de branchement PEHD électrosoudable grand débit permet de positionner idéalement le tube en provenance des têtes de puits sur le collecteur principal
Equipée d'un Collet/bride PEHD anti-fluage

The high flow HDPE Electro-Fusion Branch Saddle makes it possible to ideally position the pipe coming from the wellheads on the main collector
Equipped with HDPE Stub-end / Anti-Creep Flange

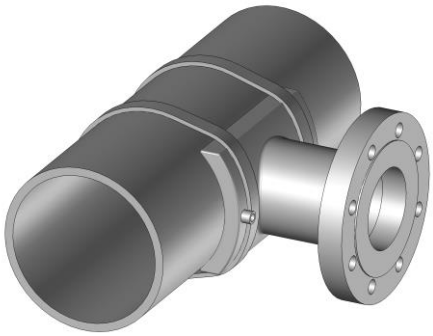

Avantages / *benefits*:

Facilite le raccordement des antennes postérieur à la pose du réseau principal
Réseau secondaire démontable sans dégradation
Limite les contraintes mécaniques sur les tuyauteries et ses accessoires

Facilitates the connection after installation of the main network
Removable secondary pipe without damage.
Limits mechanical stress on piping and accessories

Construction / *Execution :*

PEHD PE100
Bride ISO PN10/16 Anti fluage
Selle livrée avec sangle de maintien pendant le soudage

HDPE PE100
Stub-end + Anti-Creep Flange ISO PN10/16
Saddle delivered with holding strap during welding

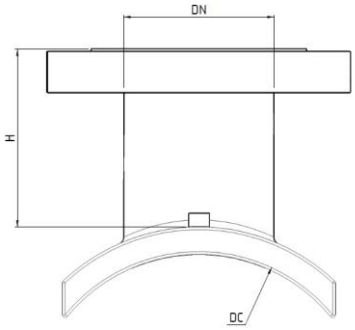

Dimensions :

DC	DN	Colonne1	H	Masse	Référence	Prix
160	90	110	100	2 Kg	POLSER160-1000	
200/225	90	110	110	2 Kg	POLSER200-1000	
250/280	90	110	110	2 Kg	POLSER250-1000	
315/400	90	110	110	2 Kg	POLSER315-1000	

POLYTEK Industrie
Route de SAUCATS, ZA JARRY
F. 33610 CESTAS

TVA intra FR56 885 346 692
SIRET 885 346 692 00019 – NAF 2229A
Sas au capital de 150 000 €

Tél. +33(0)5 57 97 90 10
info@polytek.fr
www.polytek.fr